CL.1 Bocca lavabo da piano senza piletta - Cromato

13 714 705

- sporgenza 160 mm
- bocca fissa
- Getto squadrato formato da 40 getti singoli
- altezza rubinetteria 108 mm
- altezza fino al rompigetto 94 mm
- diametro foro 35 mm
- 2x tubo flessibile di mandata M 10 x 1 avvitato, tenuta controllata
- ingresso 1/2"
- portata max 4 l/min
- senza piombo
- Questo prodotto può aiutare un edificio a soddisfare i requisiti dei Green Building Rating Systems, ad es. LEED®, BREEAM®, DGNB

Cromato	13 714 705-00
Platinato spazzolato	13 714 705-06
Dark Chrome	13 714 705-19
Champagne spazzolato (Oro 22k)	13 714 705-46
Champagne (Oro 22k)	13 714 705-47
Dark Platinum spazzolato	13 714 705-99

CL.1 Bocca lavabo da piano senza piletta - Cromato

13 714 705

mm [inches]

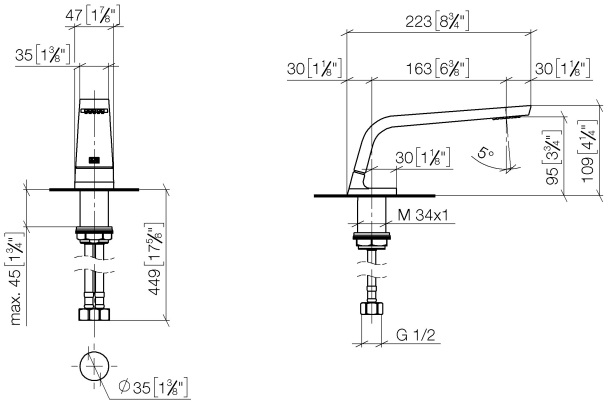

Diagramma di portata

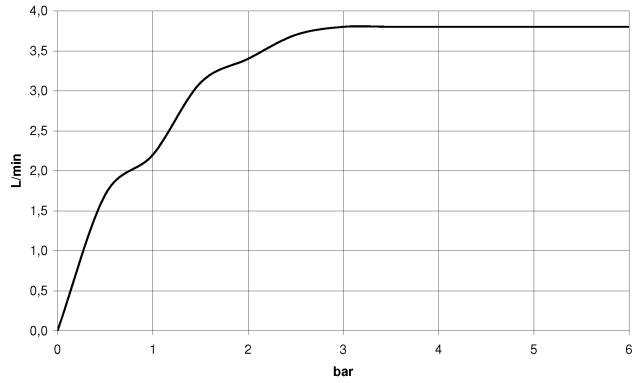

Certificati

GDV_0400279. LGA_28686. IAPMO_N-4976. IAPMO_8834 (1). IAPMO_4976 (6).

WRAS_1512011. IAPMO_6397.

CL.1 Bocca lavabo da piano senza piletta - Cromato

13 714 705

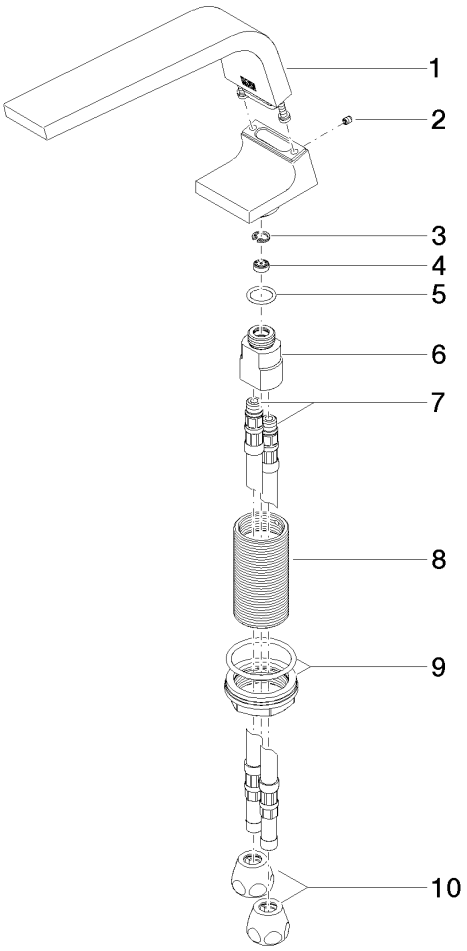

Elenco delle parti di ricambio

N.	Codice articolo	Denominazione	Quantità necessaria	Tempo di produzione
1	90 11 70 002 00-00	bocca di erogazione	1	10
2	09 31 11 044 90	perno	1	2
3	09 16 01 016 90	anello	1	2
4	09 23 01 034 90	limitatore di portata	1	2
5	09 14 10 130 90	guarnizione	1	2
6	09 11 10 055 10 90	attaco	1	2
7	04 30 04 016 00 90	flessibile	2	60
8	09 30 01 208 90	attaco	1	2
9	04 23 10 044 06 90	set di fissagio	1	2
10	90 23 30 040 00-00	giunto a vite	2	10

Con riserva di errore e di modifiche tecniche, di modifiche ai modelli e alla gamma dei prodotti.
Per ulteriori informazioni: www.dornbracht.com +49 (0) 2371 8899 900 mail@dornbracht.com